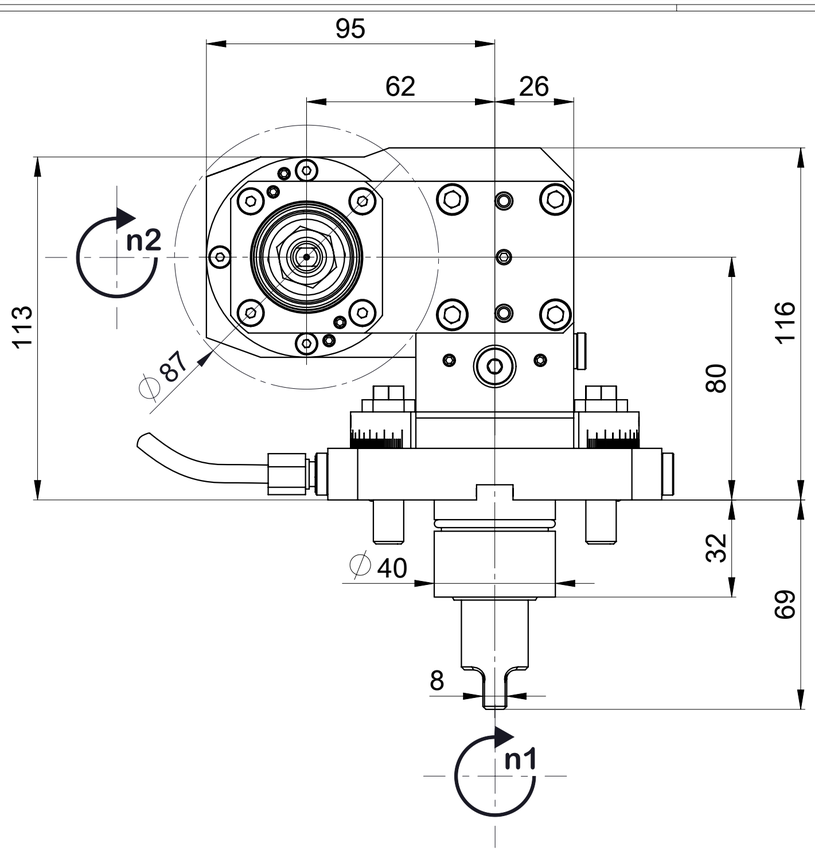


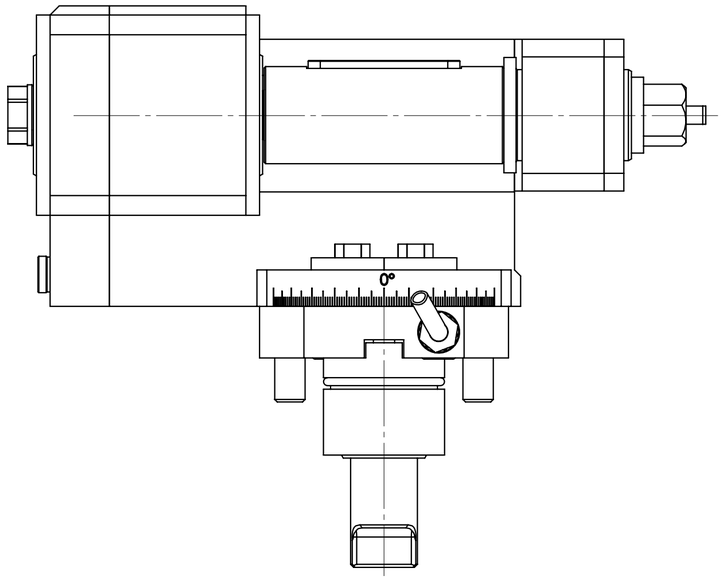


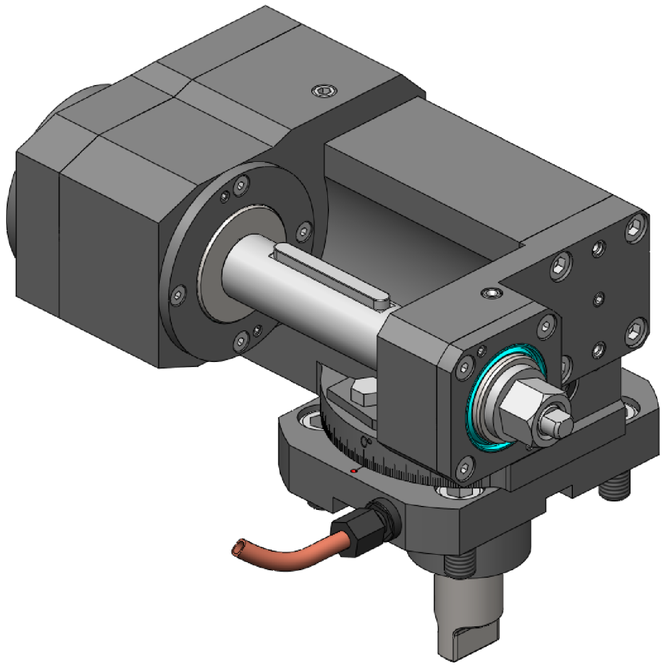

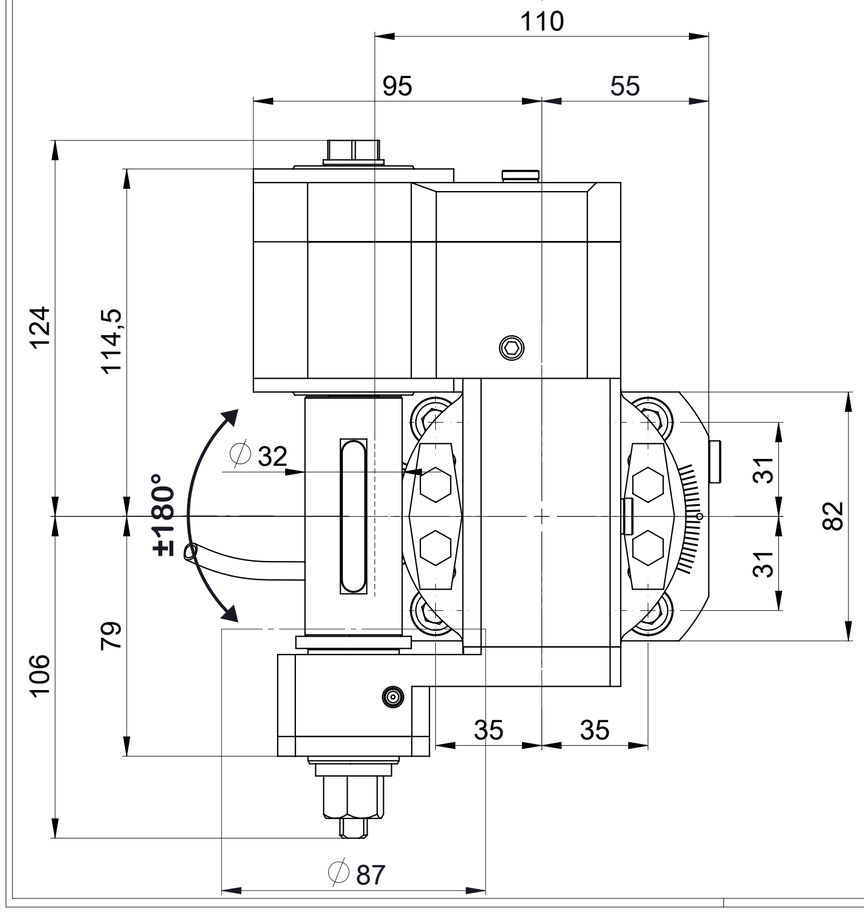


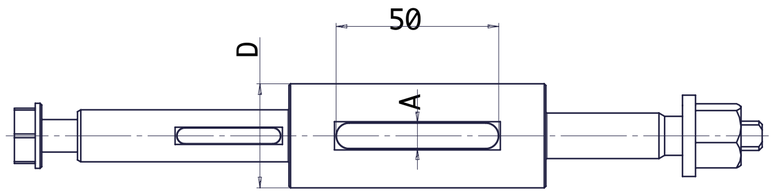


| Codice | D | A |
|---|---|---|
| PGHT1/16 | 16 | 4 |
| PGHT1/22 | 22 | 6 |
| PGHT1/27 | 27 | 7 |
| PGHT1/32 | 32 | 8 |
| PGHT1/0.75 | 19,05 | 3,175 |
| PGHT1/1 | 25,4 | 6,35 |
| PGHT1/1.25 | 31,75 | 7,92 |

Strengthened Version

Scheda Tecnica
Data Sheet

ALGRA®

Website

Codice commerciale
Commercial code

# RROPGH32 123UNZ/T1

Denominazione
Denomination

**Driven tool-Gear Hobber**

| | | | | |
|---|---|---|---|---|
| N° giri<br>Speed max (out) | Refrigerazione<br>Coolant | Rapporto n1:n2<br>Ratio | Input | N° disegno<br>Item code |
| **3000 rpm** | **EC** | 2:1 | **NZ** | **ANZ137H_32** |
| Pressione max<br>Pressure max | Filtrazione<br>Filtration | Coppia max<br>Max torque T2 | Output | Peso<br>Wheight |
| **bar** | **µm** | **80 Nm** | **Ø 32** | **9.995 kg** |

QUESTO DISEGNO E TUTTE LE INFORMAZIONI CONTENUTE SONO DI NOSTRA PROPRIETA'. NON PUO' ESSERE DIVULGATO O COPIATO SENZA NOSTRA AUTORIZZAZIONE SCRITTA E DEVE ESSERE RESO SE RICHIESTO
THIS DRAWING AND ALL INFORMATION THEREON IS OUR PROPERTY AND MAY BE CONFIDENTAL. IT MUST NOT BE MADE PUBLIC OR COPIED UNLESS AUTHORIZED BY US AND IS SUBJECT TO RETURN UPON REQUEST
DIESE ZEICHNUNG IST UNSER EIGENTUM UND DARF OHNE UNSERE GENEHMIGUNG WEDER VERVIELFÄLTIGT NOCH DRITTEN PERSONEN, INSBESONDERE KONKURRENZFIRMEN AUSGEHÄNDIGT ODER MITGETEILT WERDEN