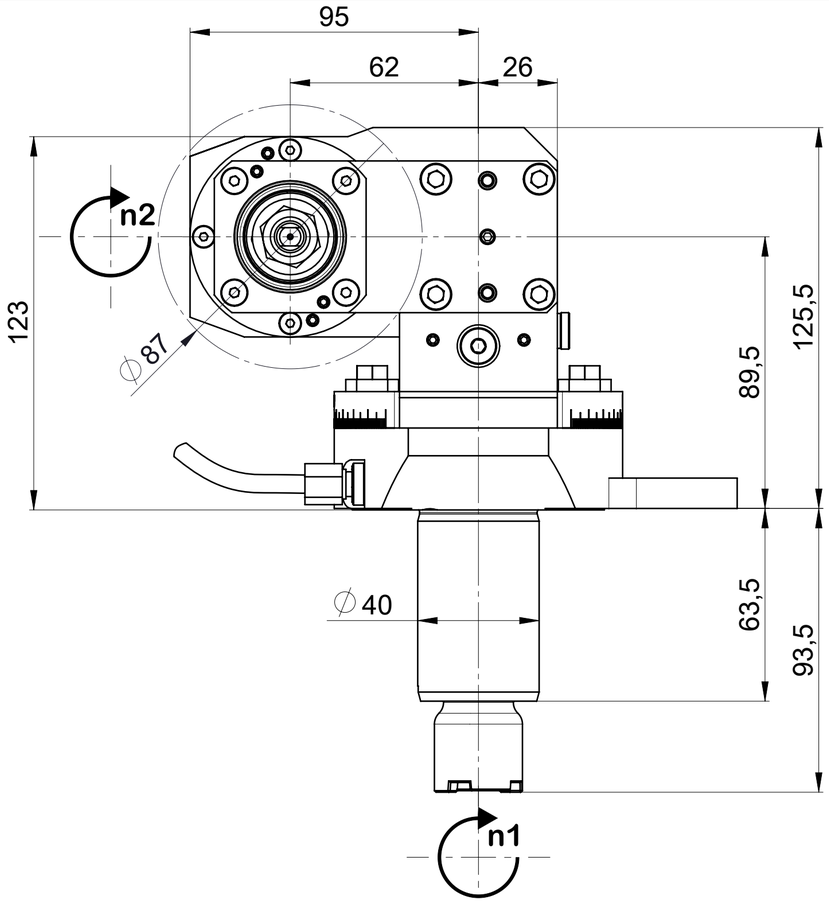

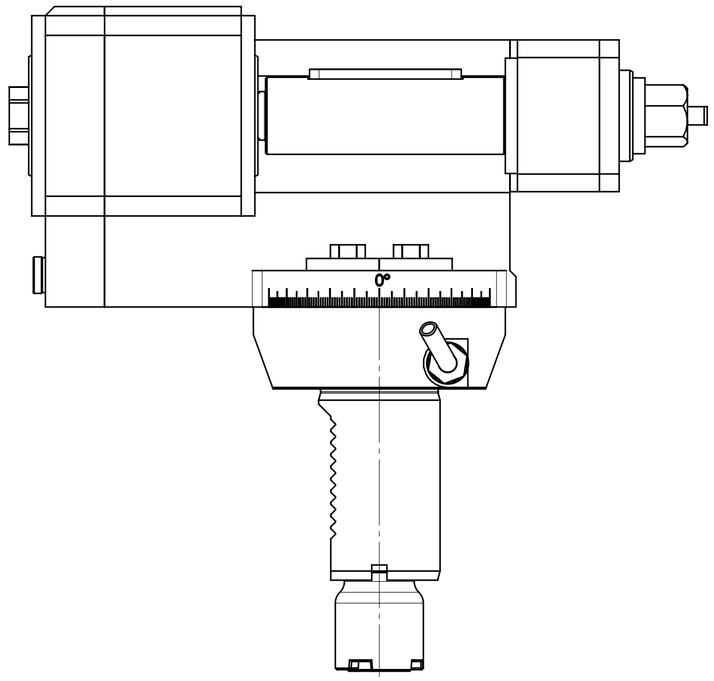

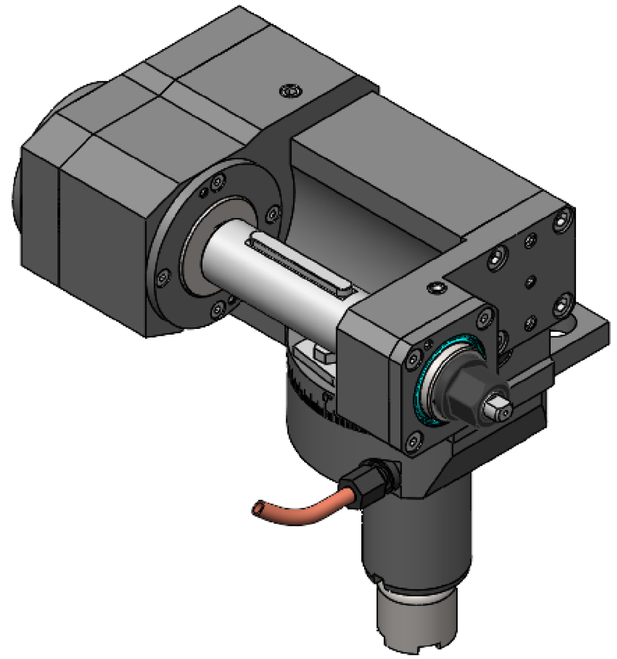

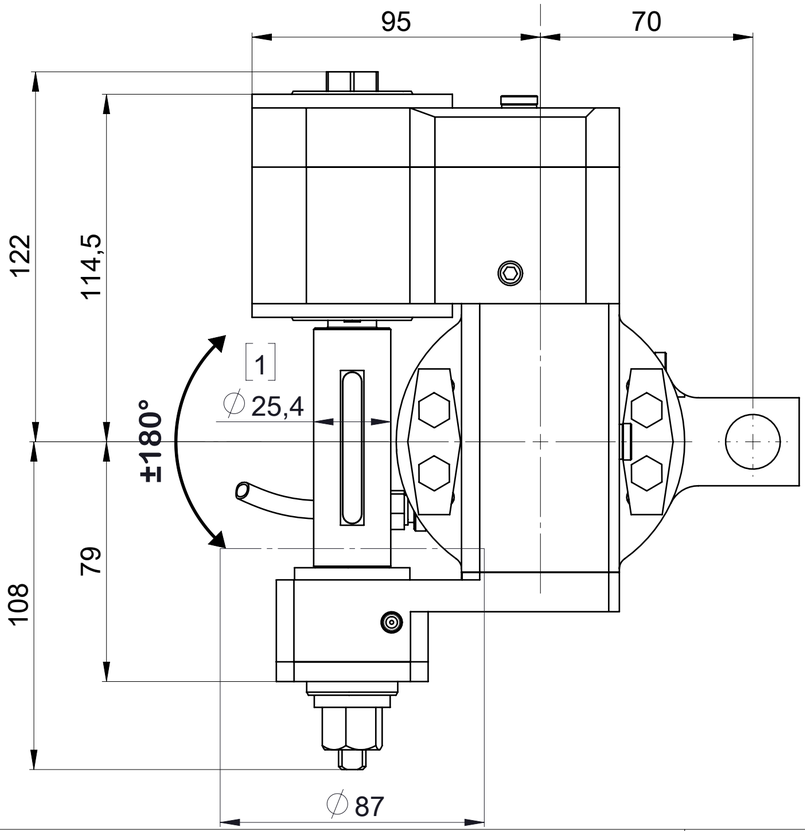

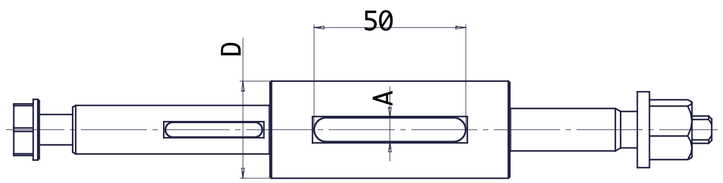

Codice	D	A
PGHT1/16	16	4
PGHT1/22	22	6
PGHT1/27	27	7
PGHT1/32	32	8
PGHT1/0.75	19,05	3,175
PGHT1/1	25,4	6,35
PGHT1/1.25	31,75	7,92

Strengthened Version

Scheda Tecnica
Data Sheet

Codice commerciale
Commercial code

RROPGH40 123SK2/1/T1

ALGRA®

Website

Denominazione
Denomination

Driven tool-Gear Hobber

N° giri Speed max (out) **3000 rpm**	Refrigerazione Coolant **EC**	Rapporto n1:n2 Ratio **2:1**	Input **VDI40-K2**	N° disegno Item code **AKM404H_1**
Pressione max Pressure max **bar**	Filtrazione Filtration **µm**	Coppia max Max torque T2 **80 Nm**	Output **Ø 1"**	Peso Wheight **10.212 kg**

QUESTO DISEGNO E TUTTE LE INFORMAZIONI CONTENUTE SONO DI NOSTRA PROPRIETA'. NON PUO' ESSERE DIVULGATO O COPIATO SENZA NOSTRA AUTORIZZAZIONE SCRITTA E DEVE ESSERE RESO SE RICHIESTO
THIS DRAWING AND ALL INFORMATION THEREON IS OUR PROPERTY AND MAY BE CONFIDENTIAL. IT MUST NOT BE MADE PUBLIC OR COPIED UNLESS AUTHORIZED BY US AND IS SUBJECT TO RETURN UPON REQUEST
DIESE ZEICHNUNG IST UNSER EIGENTUM UND DARF OHNE UNSERE GENEHMIGUNG WEDER VERVIELFÄLTIGT NOCH DRITTEN PERSONEN, INSBESONDERE KONKURRENZFIRMEN AUSGEHÄNDIGT ODER MITGETEILT WERDEN