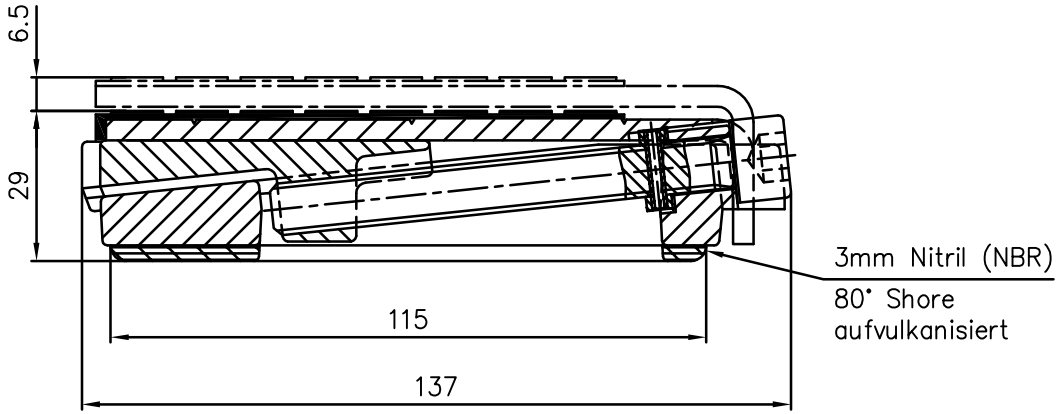

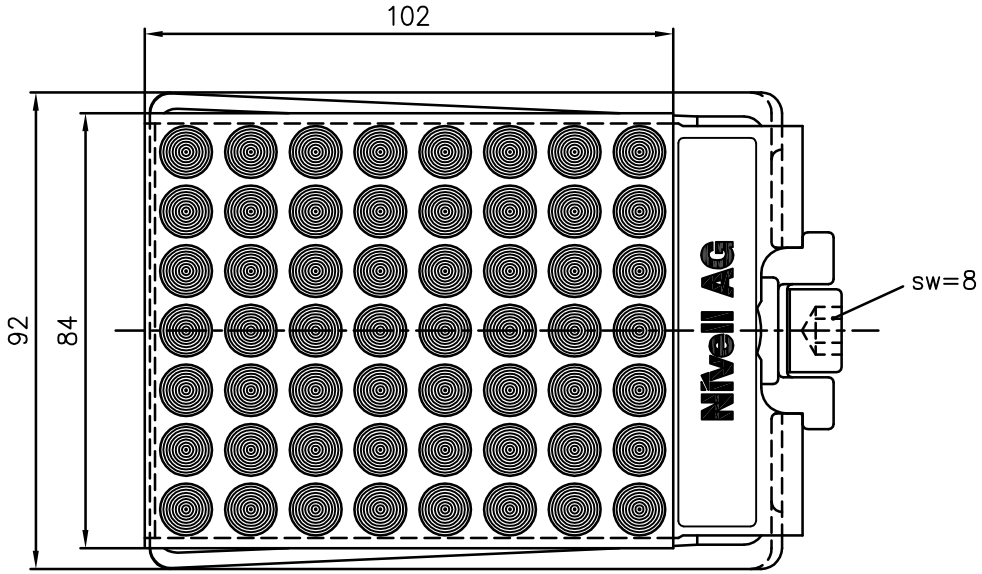

Technische Daten	
Dauerbelastung	20 kN
Max. zulässige Belastung	35 kN
Max. Drehmoment Stellschraube	20 Nm
Max. Drehmoment pro 10 kN	10 Nm
Höhenverstellung pro Schraubenumdrehung	0.15 mm
Gewicht	0.938 kg

Stückzahl IV	III	II	I	Gegenstand und Dimension	Pos.	Werkstoff	Gew./St.	Zchng.–Nr. Norm–Nr.	Artikel–Nr. Bemerkungen
				Änderungen				Ersatz für	
								Ersetzt durch	
				Stellkeil 20 AV 370			Massstab	Gezeichnet 1.10.96	J.Koch
								Geprüft 5.10.96	Zürcher
								Normgeprüft	
								Freigegeben 20.07.99	R.Bizaj
				Nivell AG				1030	