SCHNITT A-A

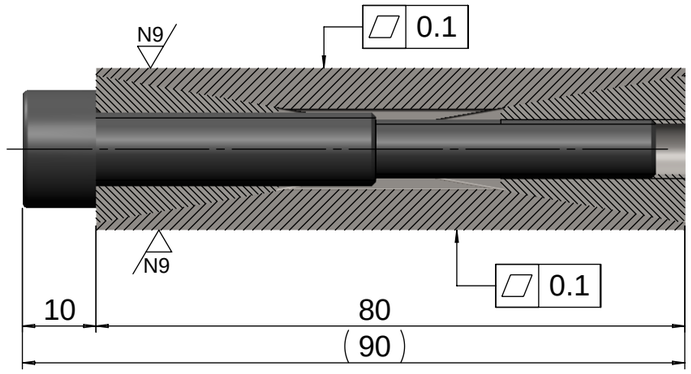

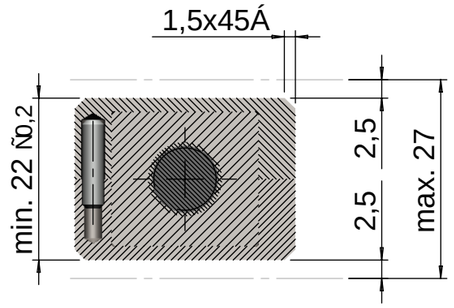

SCHNITT B-B

SCHNITT C-C

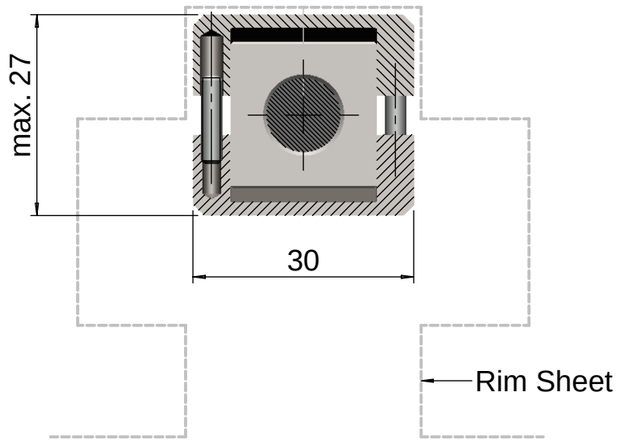

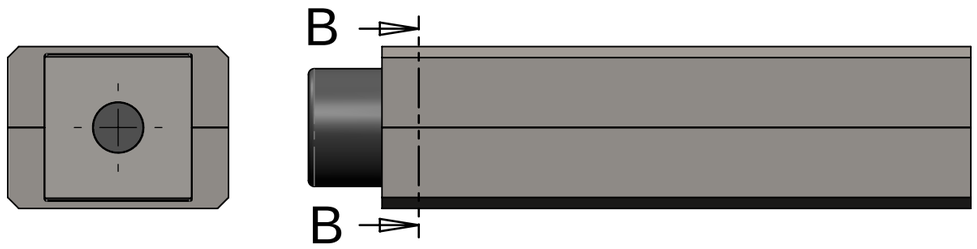

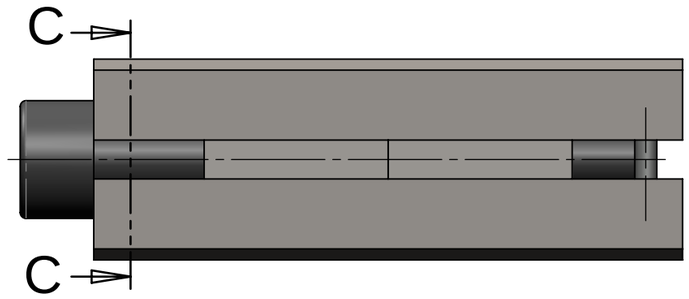

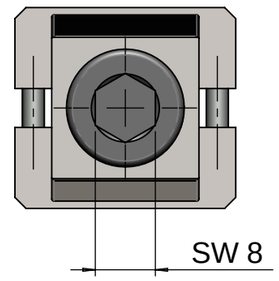

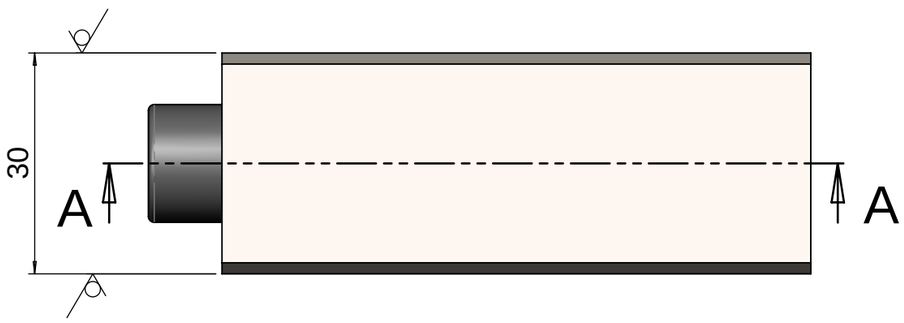

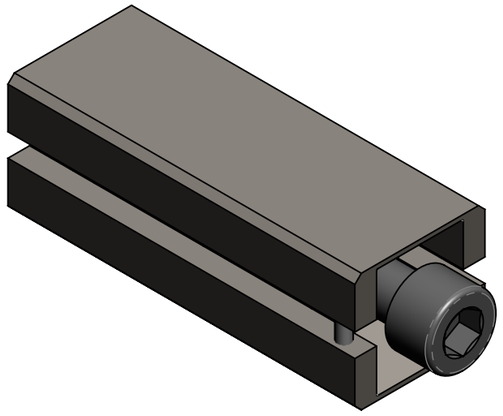

Technische Daten

Feinverstellung		5 mm
Verstellbelastung	max.	70 kN
Drehmoment an der Stellschraube f¿r	1 kN	0.8 Nm
Schl¿sselweite f¿r Feinverstellung		8 mm
Hºhenverstellung pro Umdrehung		0.353 mm
Gewicht		0.393 kg

Bearbeitungsmasse ohne Toleranzangabe nach DIN ISO 2768-mK

Lªnge	Toleranz
¿ber 0,5-6	Ñ0,1
¿ber 6-30	Ñ0,2
¿ber 30-120	Ñ0,3
¿ber 120-400	Ñ0,5
¿ber 400-1000	Ñ0,8
¿ber 1000-2000	Ñ1,2
¿ber 2000-4000	Ñ2,0

Schutzvermerk nach DIN 34 beachten!

	Datum	Name
Bearb	28.07.10	STM
Gepr	26.08.19	P. Lang
Freiga	26.08.19	P. Lang

Nivell
CH - 5620 Bremgarten
Tel : + 41 / 56 6482380
Fax: + 41 / 56 6482381
E-mail: info@nivell.com

Massstab 1.2:1 | Gewicht (kg):

Halbzeug: | Rohteil-Nr.: | Korrosionsschutz:

Benennung

Flªchenkeil FK-2

Zeichnungsnummer 1200-00 | Index A5 | Blatt 1 von 3

Ind.	Ï nd.-Nr.	Datum	Name
			STM

Originalgrºsse der Zeichnung: A3

Ursprung: | Ers. f.: | Ers. d.: