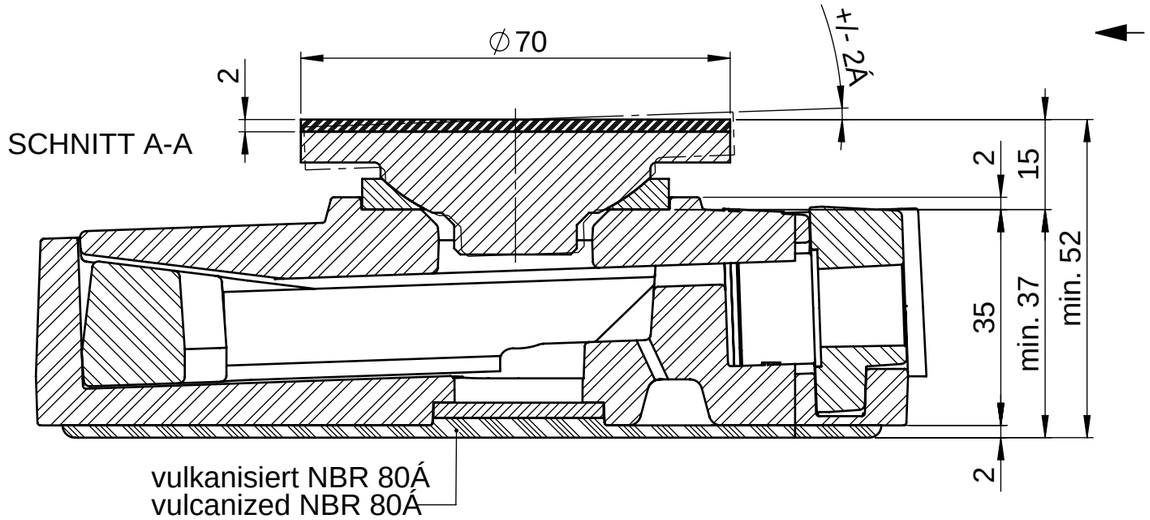

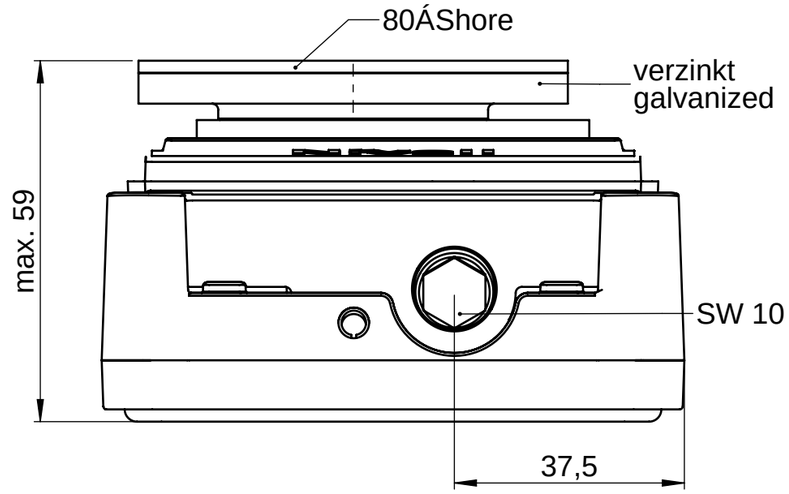

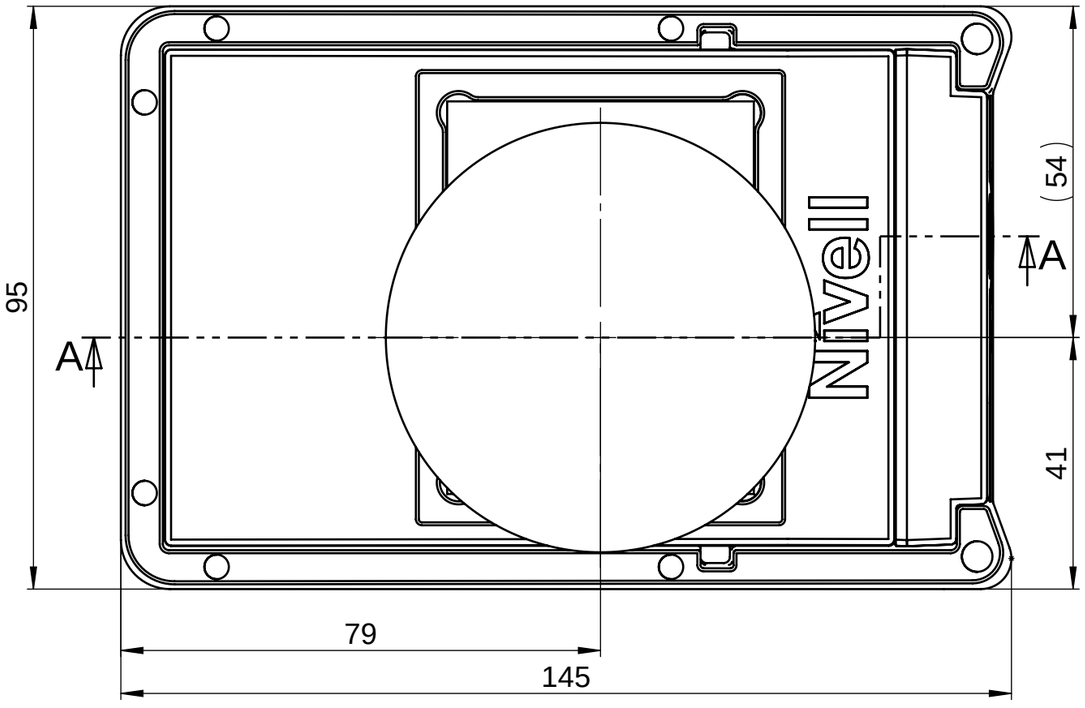

Technische Daten		Technical Data
Maximale Verstellbelastung*	70kN*	Maximum adjustment load*
Maximales Drehmoment an der Stellschraube	35Nm	Maximum torque at adjusting screw head
Drehmoment an der Stellschraube f¿r 10kN	5Nm	Torque at adjusting screw head per 10kN
Feinverstellung	7mm	Fine adjusting range
Hº henverstellung pro Umdrehung	0.275mm	Height adjustment per adjusting screw turn
Innensechskant Schl¿sselweite f¿r Feinverstellung	10mm	Allen wrench size at adjusting screw head
Maximale Vorspannung der Fixations-Verschraubung	-	Maximum Pre-tensioning load at fixation screw
*Deklaration maximale Belastung: Anteil statische und dynamische Lasten, Vorspannung der Fixationsverschraubung und Wechsellasten** = Maximale Belastung. **Sollte die maximale Belastung stark von der maximalen Verstellbelastung* abweichen, sprechen Sie uns bitte an.** **bewegliche Maschinenteile oder Werkst¿cke ***siehe www.nivell.com/downloads		*Statement about maximum vertical load: the sum of the static, dynamic, pre-tension and changing loads** forces is equal to the maximum vertical load. **If the maximum vertical load should considerably exceeded the maximum adjustment load*, please contact our technical services.** ** moving machine parts or workpieces ***please consult www.nivell.com/downloads

Schutzvermerk nach DIN ISO 16016 beachten!	Bearbeitungsmasse ohne Toleranzangabe nach DIN ISO 2768-mK		Gewicht/Weight (kg): 1.43	Massstab/Scale: 1:1	
			Werkstoff/Material: -	Format: A3	

	Datum	Name
Erstellt	24.02.2009	STM
Bearbeitet	22.12.2022	STM
Gepr¿ft	23.12.2022	E.M¿ller
Freigabe	23.12.2022	E.M¿ller

Benennung / Description

Maschinenanker GP37-80 +TK8+TH15

Levelling wedge mount GP37-80 +TK8+TH15

Nivell®

info@nivell.com
www.nivell.com

Zeichnungsnummer / Drawing number: 2222-00

Index: A3

Blatt 2 von 2

Weitergabe sowie Vervielfältigung dieser Zeichnung, Verwertung und Mitteilung seines Inhalts sind verboten, soweit nicht ausdr¿cklich gestattet. Zuwiderhandlungen verpflichten zu Schadenersatz. Alle Rechte f¿r den Fall der Patent-, Gebrauchsmuster- oder Designeintragung vorbehalten.