Benennung:

Mess-Winkelstück

indicator angular attachment

Zeichnungs-Nr.: 8920 ZA

Sachnummer: 8920L15

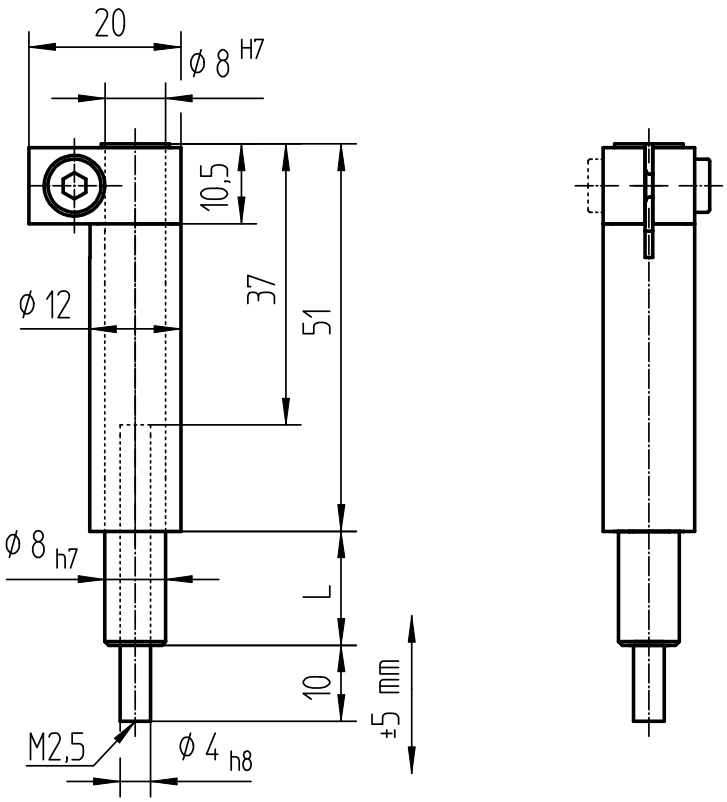

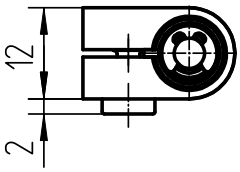

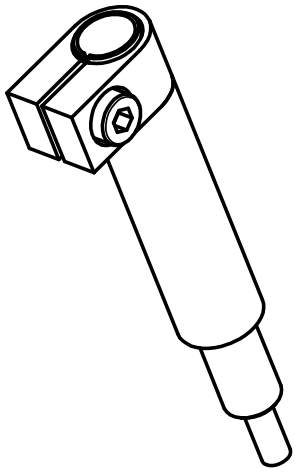

L
15
25
50
75
100
125
150
200
230

Bezeichnung:
designation:

Mess-Winkelstück 8920 L15

- L15 — Länge / length
- 8920 — Typ-Nr. / type no.
- Mess-Winkelstück — Benennung / nomination

	Datum	Name	Maßstab 1:1	Allgemeintoleranzen ISO 2768-mK	Blatt 1
Bearb.	21.07.05	Jurow	Format A4 ZA	CAD OneSpace Designer	1 Bl.
Artikel-Gruppe		MNT	(Ers.f.:)	(Ers.d.:)	

KORDT GERMANY

Copyrights by Kordt GmbH & Co KG.

Schutzvermerk nach DIN 34-1 beachten