Benennung:

Mess-Winkelstück

indicator angular attachment

Zeichnungs-Nr.: 8927 ZA

Sachnummer: 8927ZA

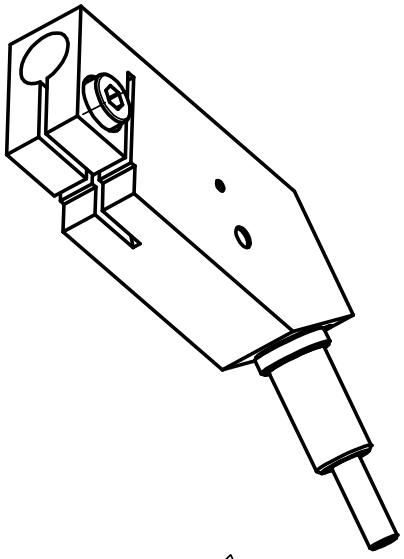

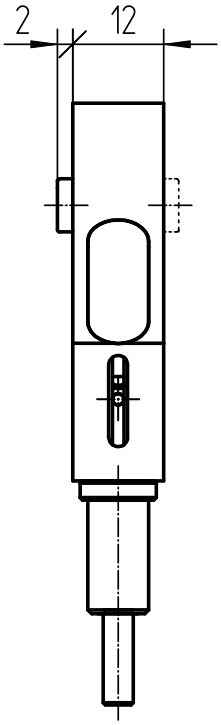

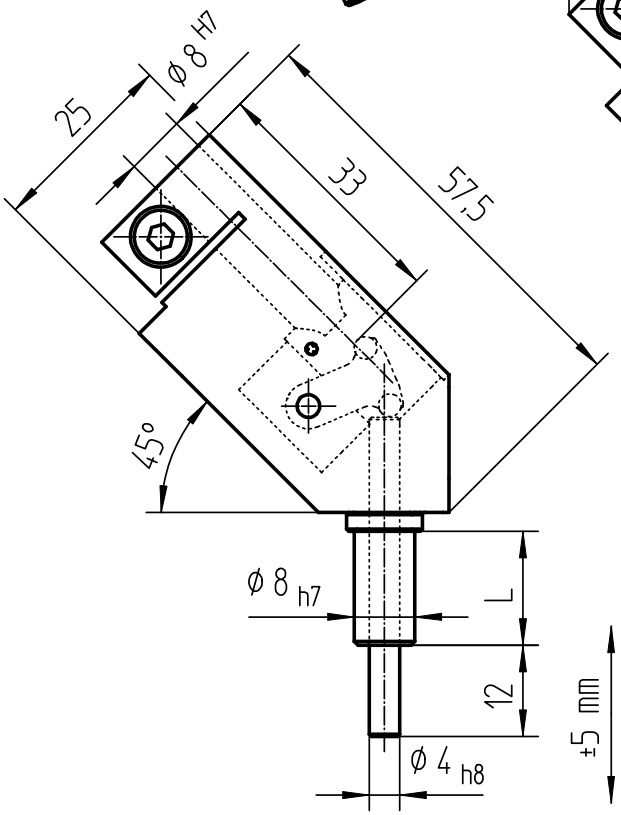

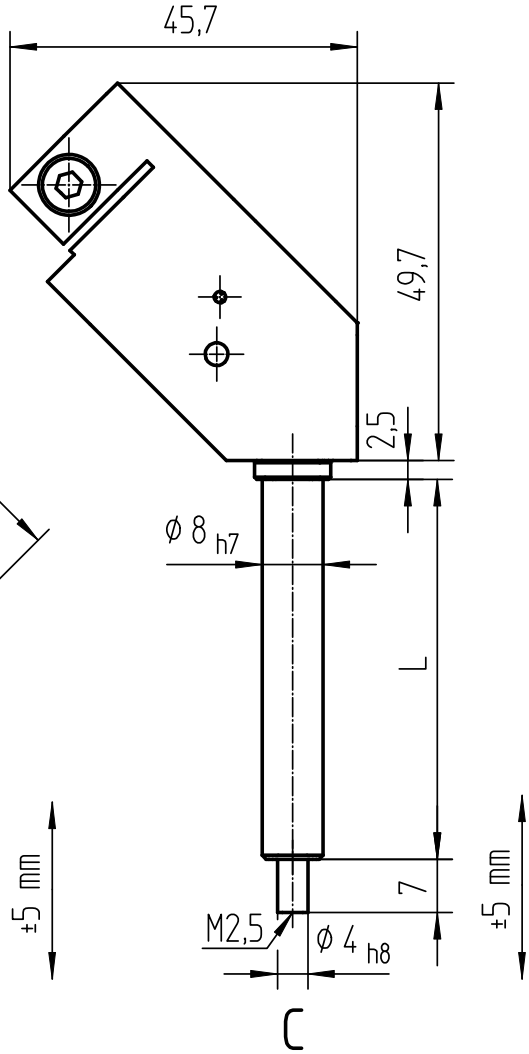

L
15
25
50
75
100
125
150
200
230

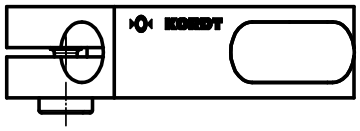

Bezeichnung:
designation:

Mess-Winkelstück 8927 A 15

- 15 — Länge L / length L
- A — Ausführung / version
- 8927 — Typ-Nr. / type no.
- Mess-Winkelstück — Benennung / nomination

KORDT GERMANY		Datum	Name	Maßstab	Allgemeintoleranzen ISO 2768-mK	Blatt 1
	Bearb.	25.07.05	Jurow	Format A4 ZA	CAD OneSpace Designer	1 Bl.
	Artikel-Gruppe		MNT	(Ers.f.:)	(Ers.d.:)	

Schutzvermerk nach DIN 34-1 beachten Copyrights by Kordt GmbH & Co KG.